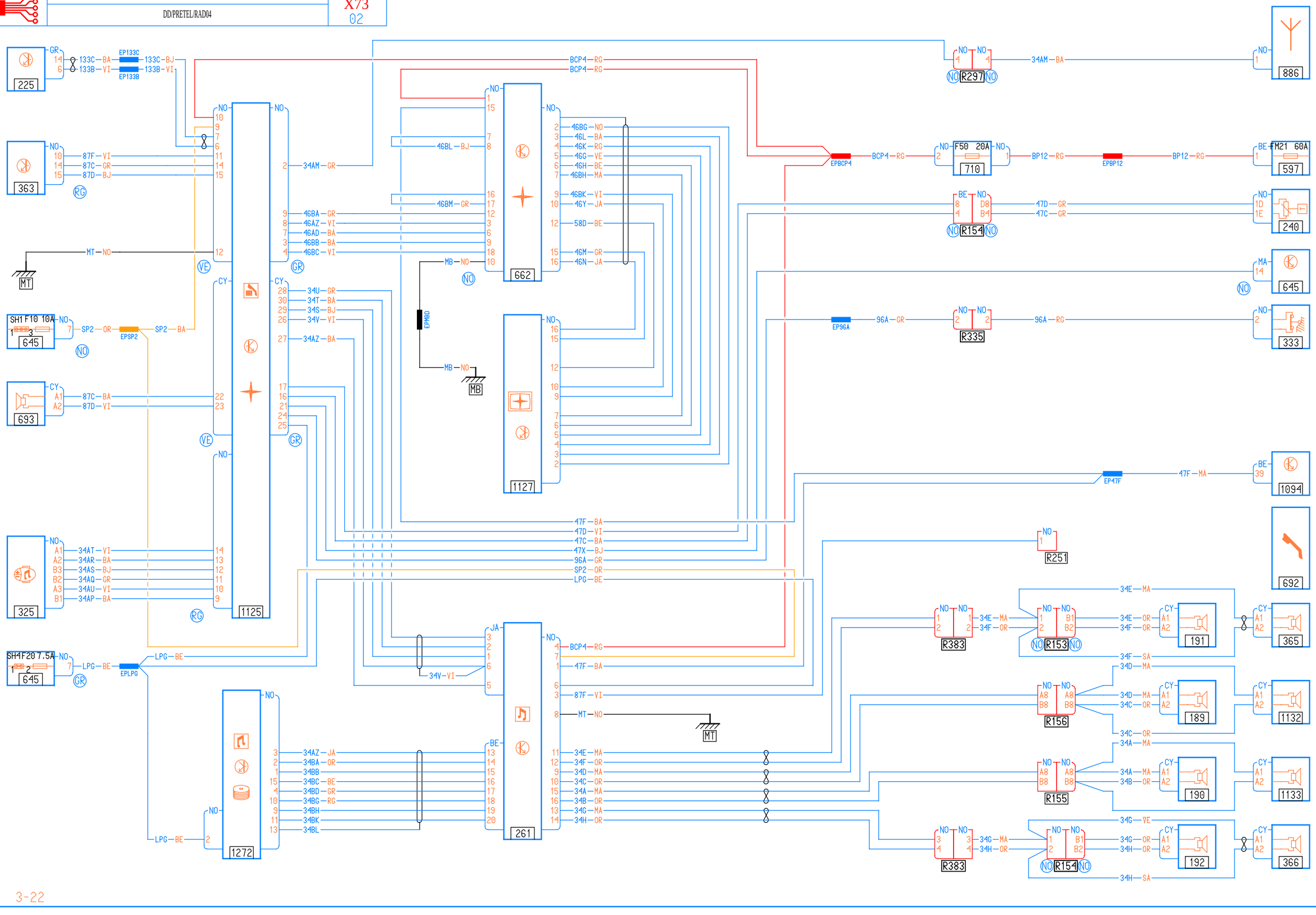
DD/PRETEL/RAD04
X73
02
225
363
645
693
325
645
1125
1272
662
1127
261
886
597
240
645
333
1094
692
365
1132
1133
366
R297
710
R154
R335
R251
R383
R153
R156
R155
R383
R154
191
189
190
192
EP133C
EP133B
EPSP2
EPLPG
EPMBD
EPBCP4
EPBP12
EP96A
EP47F
F50 20A
FM21 60A
SH1 F10 10A
SH4F20 7.5A
MT
MB
3-22